TUBMAN

FICHA TÉCNICA



MOTOBOMBA PERIFÉRICA
PARA AGUA LIMPIA

NOM

TM-P50X-1127

TUBMAN

MOTOBOMBA PERIFÉRICA
PARA AGUA LIMPIA

SISTEMA ANTIBLOQUEO EN ACERO INOXIDABLE

TRATAMIENTO INTERNO RESISTENTE A LA CORROSIÓN (CATAFORESIS)

DISIPADOR OPTIMIZADO PARA MAYOR ENFRIAMIENTO



1 AÑO GARANTÍA

NOM Certificado bajo la NOM-003-SCFI

- Ideal para aplicaciones domésticas.
- Motor cerrado con protección de temperatura.
- Protección contra polvo y salpicaduras (IP44).
- Pintura acrílica grado automotriz de alta resistencia.
- Eje y tornillería en acero inoxidable.
- Incluye cable tomacorriente.
- Segura, compacta y ligera.

- Ciclo de trabajo: 30 min. de trabajo x 15 min. de descanso
- Máximos ciclos de trabajo continuo: 8 horas diarias
- Rango de temperatura (líquido y ambiente): 5°C - 50°C
- Rango de pH: 6 a 8
- Motor: Cerrado, embobinado en aluminio y clase B
- Autoaspirante: 8 m

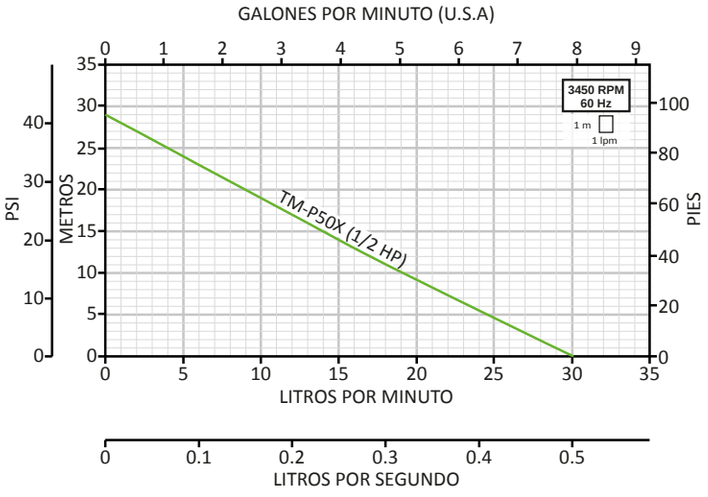

APLICACIONES



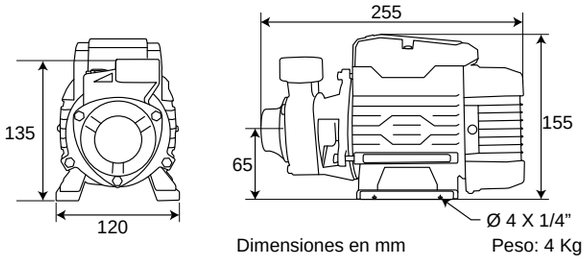

Dimensiones en mm

Peso: 4 Kg

CÓDIGO	POTENCIA		FASES X VOLTS (± 10)	CORRIENTE (A)	SUCCIÓN X DESCARGA	*DMS	CARGA EN METROS (psi)			
							5 (7.1)	10 (14.2)	15 (21.3)	20 (28.4)
	Hp	kW					GASTO (litros por minuto)			
TM-P50X-1127	0.50	0.37	1 X 127 V~	3.5	1” X 1” NPT	1.25” NPT	24.4	19	13.8	8.9

*DMS=Diámetro mínimo sugerido para la tubería de succión.

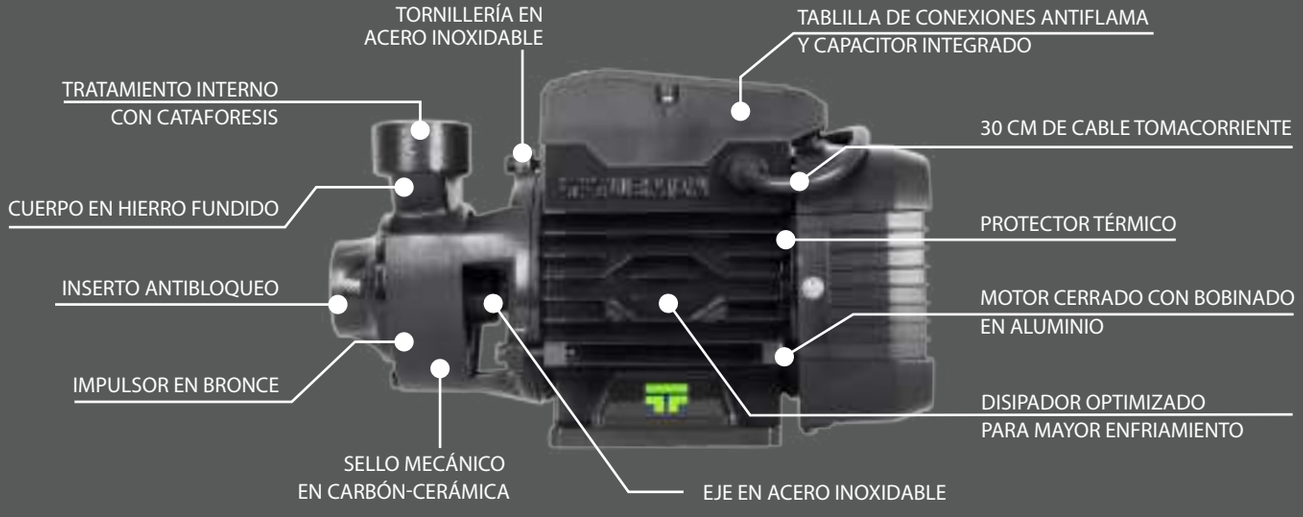

ALTAMIRA®

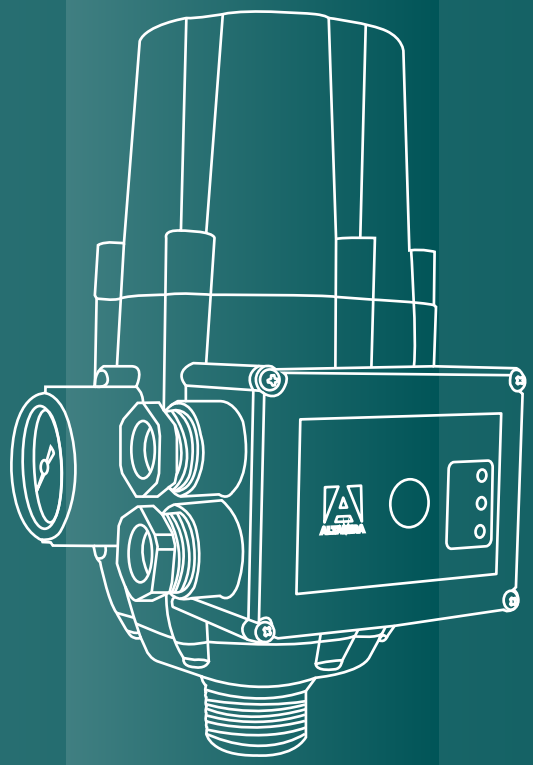

SERIE PRES

PRES 10 y PRES-16-1115-230

KIT DE ARRANQUE Y PARO AUTOMÁTICO PARA EL SUMINISTRO DE AGUA A PRESIÓN

FICHA TÉCNICA

ALTAMIRA®

SERIE PRES

PRES 10 y PRES-16-1115-230

ESPECIFICACIONES

Este Kit de control es ideal para el ensamble de sistemas de presión compactos y de operación automática. Ya que no necesita de un tanque precargado, switch de presión, etc.

APLICACIONES

- Residenciales
- Comerciales

VENTAJAS

- Automático
- Compacto
- Silencioso
- Fácil de instalar
- Incluye: manómetro de diseño desmontable, leds indicadores y pulsador de rearme manual
- Válvula check integrada
- No requiere mantenimiento
- Protección contra trabajo en seco
- Rearme automático

Ventajas adicionales en el modelo PRES-16-1115-230:

- Voltaje dual (115 ó 230)
- Presión de arranque ajustable (22 - 43.5 psi)
- Conexión de descarga con inserto en bronce

CARACTERÍSTICAS DE OPERACIÓN

• Temperatura ambiente máxima:	60° C
• Presión máxima de trabajo:	145 psi
• Grado de protección:	IP65
• Rango presión de arranque:	
PRES 10	22.5 ± 2.5 psi (No ajustable)
PRES-16-1115-230	22 - 43.5 psi (Ajustable)

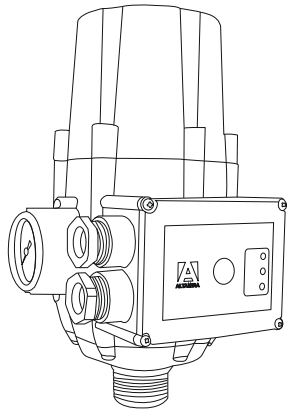

PRES 10

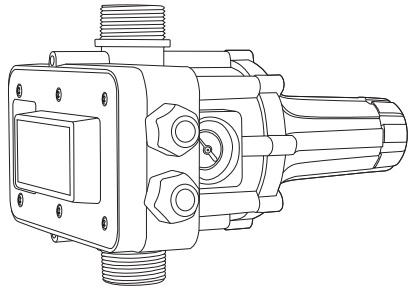

PRES-16-1115-230

DESCRIPCIÓN DEL CÓDIGO

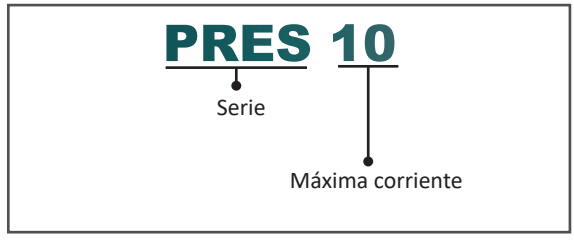

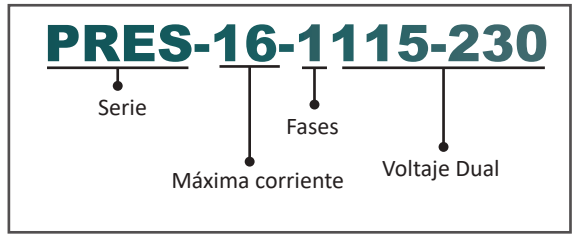

ALTAMIRA®

TABLA DE ESPECIFICACIONES

CÓDIGO	VOLTAJE		MÁX. CORRIENTE (A)	CONEXIONES TIPO MACHO CON ROSCA NPT	
	ENTRADA FASES X VOLTS	SALIDA FASES X VOLTS		ENTRADA	SALIDA
PRES 10	1 x 127	1 x 127	10	1”	1”
PRES-16-1115-230	1 x 115 ó 1 x 230	1 x 115 ó 1 x 230	16	1.25”	1.25”

DIMENSIONES Y PESOS

CÓDIGO	DIMENSIONES (mm)			PESO (kg)
	A	B	C	
PRES 10	220	115	145	1.1
PRES-16-1115-230	175	200	288	1.5

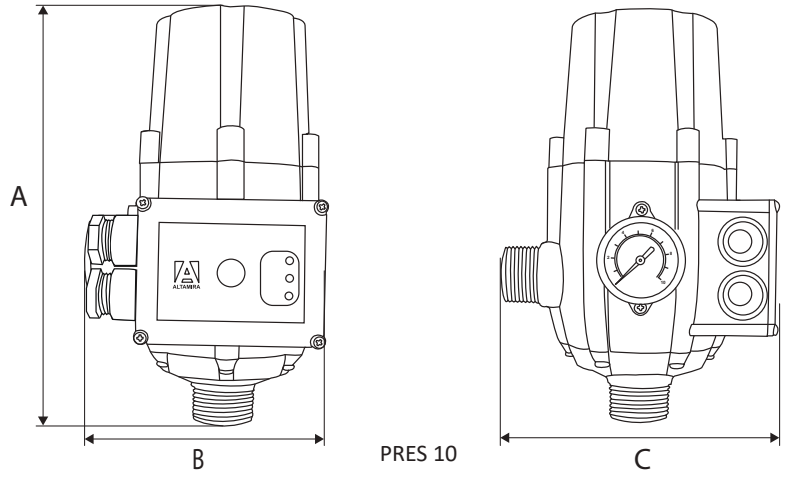

PRES 10

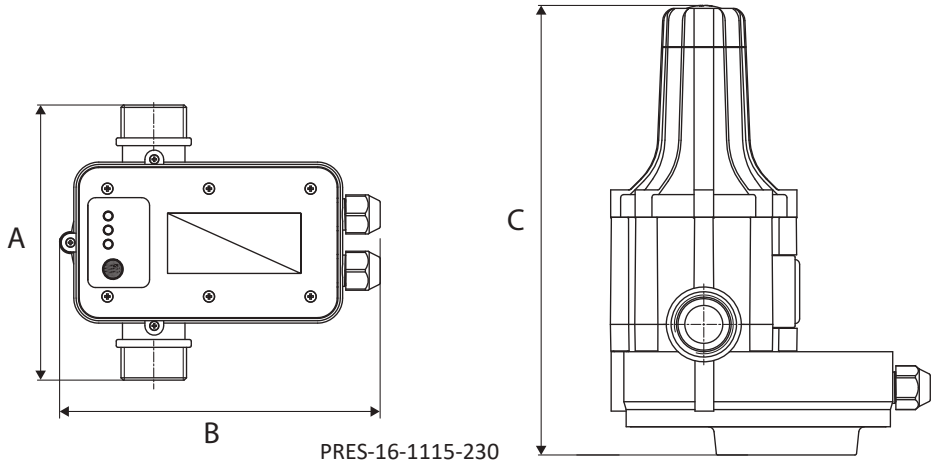

PRES-16-1115-230

ALTAMIRA®

SERIE PRES

REARME AUTOMÁTICO

OPERACIÓN SILENCIOSA

FÁCIL INSTALACIÓN

IP65

PROTECCIÓN CONTRA TRABAJO EN SECO

2 AÑOS DE GARANTÍA



PRES 10



PRES-16-1115-230

VOLTAJE DUAL

PRESIÓN AJUSTABLE

KIT DE ARRANQUE Y PARO AUTOMÁTICO PARA EL SUMINISTRO DE AGUA A PRESIÓN



FTAL-PRES-1908061